第9回トリプルソフトテニス大会

令和2年11月27日（金）一宮市テニス場

ふじの部

	Aブロック	1	2	3	4	5		順位
1	杉村・伊藤・谷川		③	③	③	③		1
2	大塚・大橋・前野	0			③	1		4
3	遠藤・川島・斉藤	2	③		③	0		3
4	深山・服部・永井	0	0			2		5
5	岩田・市川・安藤	0	③	③	③			2

	Bブロック	6	7	8	9	10		順位
6	高倉・岩崎・柴田		1	③	③	1		3
7	八木・宇野・水野	③		③	③	2		2
8	徳光・鬼頭・大島	1	0		③	0		4
9	細川・渡邉・長崎	1	1	2		0		5
10	佐溝・岡部・廣瀬	③	③	③	③			1

	Cブロック	11	12	13	14	15		順位
11	都築・藤田・丹羽		③	③	1	③	-1	3
12	稲垣・藤田・伴野	2		③	0	1		4
13	中島・小村・渡辺	0	2		0	1		5
14	大野・横井・熊沢	③	③	③		2	2	1
15	村瀬・神谷・山内	2	③	③	③		0	2

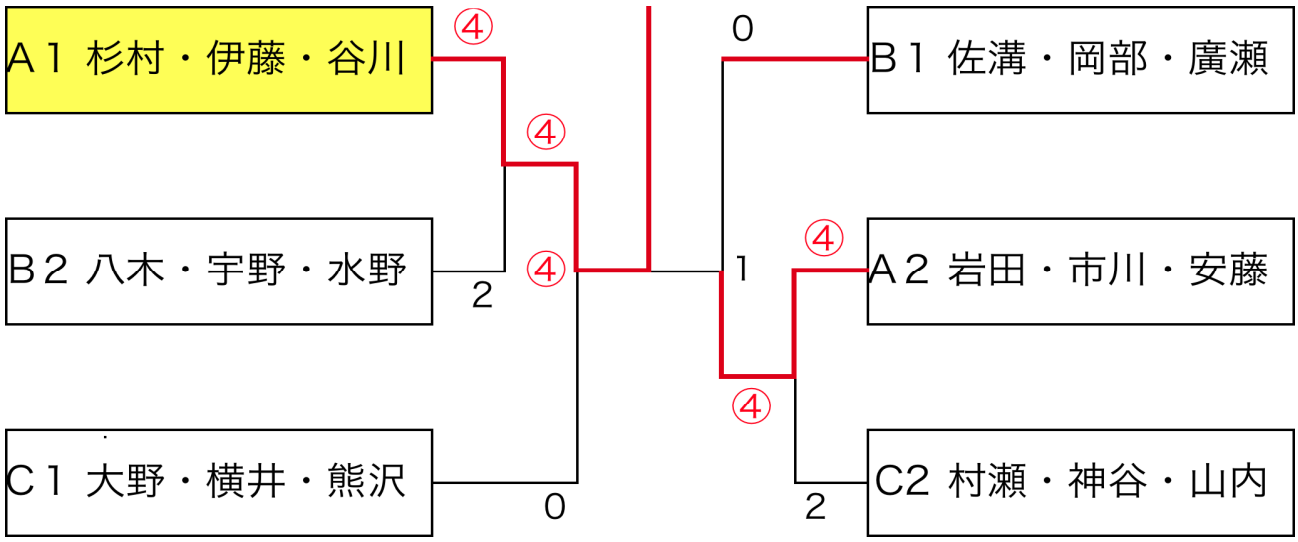

優　　勝	準 優 勝	3　　位	3　　位
杉村・伊藤・谷川	岩田・市川・安藤	大野・横井・熊沢	佐溝・岡部・廣瀬