平成27年度

秋季一宮市民ソフトテニス大会(家庭婦人の部)

平成27年11月11日(水)

A 級

	A ブロック	1	2	3	4			順位
1	佐溝・大橋　（さつき）		④	④	2			2
2	小村・森本　（グリーン）	3		3	1			
3	小林・長谷川(好)（千秋）	2	④		0			
4	大津・尾関　（月曜クラブ）	④	④	④				1

	B ブロック	5	6	7	8			順位
5	井口・長谷川(京)（千秋）		1	0	3			
6	山本・大脇　（クリニック）	④		④	0			2
7	伊藤・平山　（さつき）	④	0		④			
8	横水・市原　（アリス）	④	④	2				1

	C ブロック	9	10	11	12			順位
9	内山・河合　（アリス）		④	④	④			1
10	水野・春日井　（さつき）	1		0	3			
11	木一・野田　（千秋）	1	④		3			
12	信田・熊澤(智)（コスモス）	2	④	④				2

	D ブロック	13	14	15	16			順位
13	杉村・宇野　（さつき）		④	④	④			1
14	小林・岩田　（コスモス）	0		0	2			
15	野田・安藤　（アリス）	2	④		④			2
16	武田・小椋　（千秋）	1	④	1				

	E ブロック	17	18	19	20			順位
17	遠藤・川島　（今伊勢）		2	④	④			1
18	小林・鈴木　（クローバー・奥町）	④		3	1			
19	北川・神野　（アリス）	④	④		④			
20	酒井・寺澤　（井上ク・サーティー）	3	④	3				2

A　級決勝トーナメント

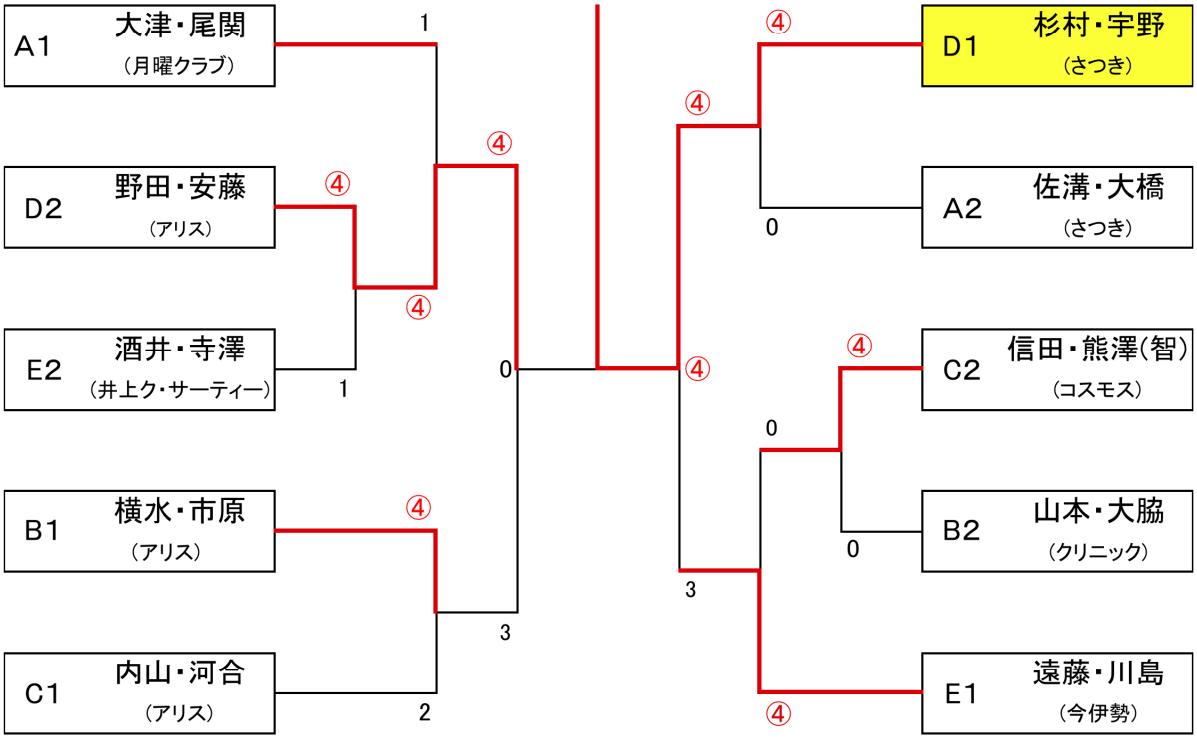
A1
大津・尾関
（月曜クラブ）
D2
野田・安藤
（アリス）
E2
酒井・寺澤
（井上ク・サーティー）
B1
横水・市原
（アリス）
C1
内山・河合
（アリス）
D1
杉村・宇野
（さつき）
A2
佐溝・大橋
（さつき）
C2
信田・熊澤(智)
（コスモス）
B2
山本・大脇
（クリニック）
E1
遠藤・川島
（今伊勢）
1
④
④
④
1
0
④
④
0
④
0
0
3
④
④
2
3