春季市民ソフトテニス大会(レディースの部)

平成31年4月3日(水)

A　級

	A ブロック	1	2	3	4			順位
1	中村・安藤　(アリス)		④	④	④			1
2	前野・春日井　(さつき)	0		④	1			
3	酒井・森本　(グリーン)	3	0		0			
4	岩田・金子　(コスモス・今伊勢)	1	④	④				2

	B ブロック	5	6	7	8			順位
5	大津・尾関　(月曜)		0	④	④	27−29=−2		
6	鬼頭・田内　(クローバー)	④		0	④	23−23=±0		2
7	北川・神野　(アリス)	0	④		④	28−26=＋2		1
8	中島・渡辺　(グリーン)	1	2	2				

	C ブロック	9	10	11	12			順位
9	徳光・岡部　(クローバー)		④	④	④			1
10	水野・横井　(さつき・ティアラ)	0		④	2	31−38==7		
11	武田・小椋　(千秋)	1	2		④	49−45=＋4		2
12	田中・小寺　(ティアラ)	0	④	2		46−43=＋3		

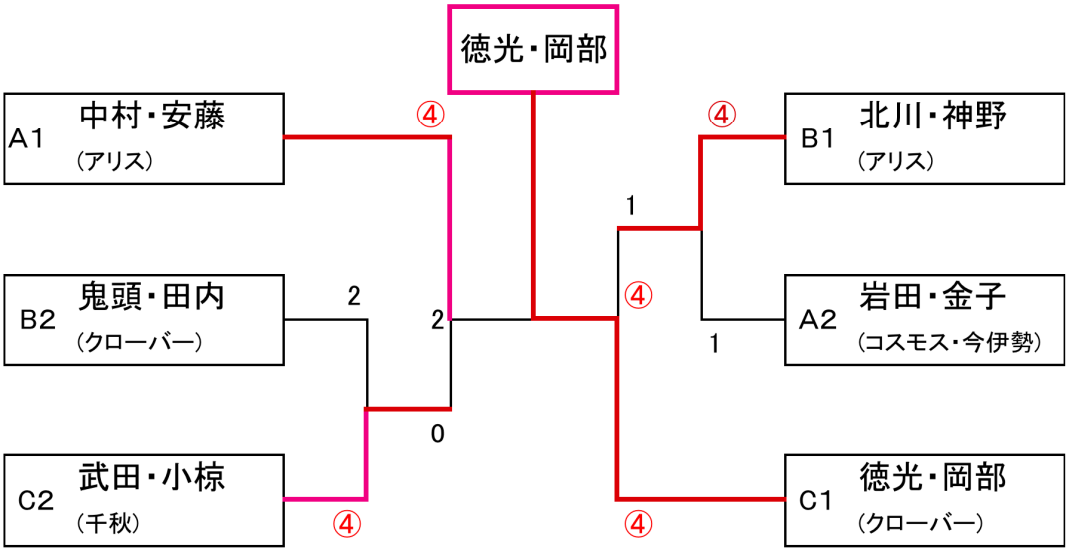

	優　勝	準 優 勝	第 3 位	第 3 位
A　級	徳光・岡部 (クローバー)	中村・安藤 (アリス)	北川・神野 (アリス)	武田・小椋 (千秋)