レディースー宮市民クラブ対抗ソフトテニス大会

平成30年6月13日(水)　　於　一宮市テニス場

A　級

A ブロック		1	2	3			順位
1	ティアラ		③	③			1
2	今伊勢	0		1			
3	奥　町	0	②				2

B ブロック		4	5	6	7		順位
4	らん A		③	②	③		1
5	アリス	0		②	1		
6	グリーン	1	1		0		
7	SIN	0	②	②			2

C ブロック		8	9	10			順位
8	さつき　A		②	③			1
9	らん　B	1		②			2
10	月　曜	0	1				

D ブロック		11	12	13			順位
11	クローバー		③	③			1
12	コスモス	0		②			2
13	さつき　B	0	1				

A　級

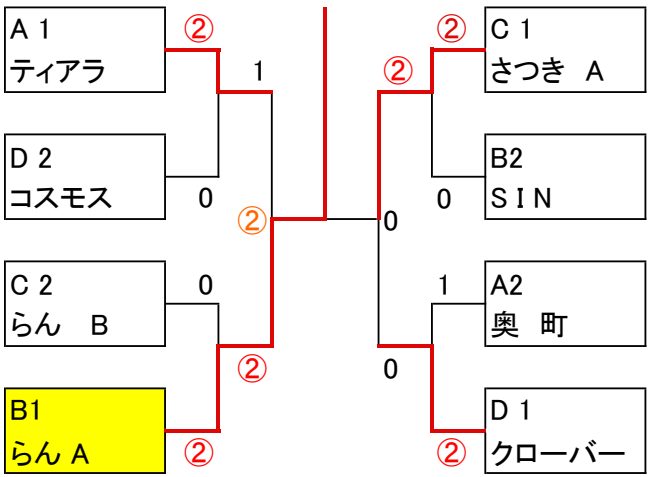

B　級

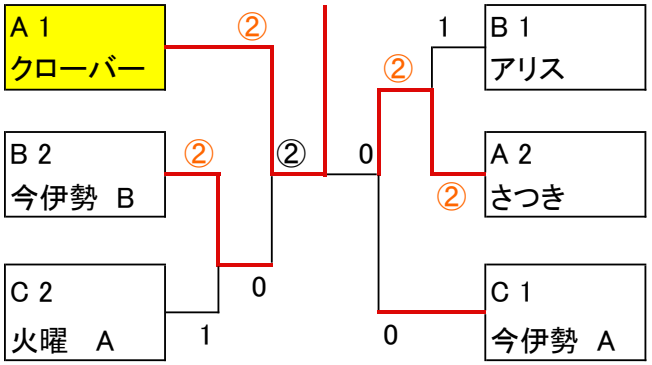

B　級

A ブロック		1	2	3			順位
1	クローバー		③	③			1
2	火曜　B	0		0			
3	さつき	0	③				2

B ブロック		4	5	6	7		順位
4	アリス		②	②	③		1
5	今伊勢　B	1		②	②		2
6	小　杉	1	1		0		
7	グリーン	0	1	②			

C ブロック		8	9	10	11		順位
8	今伊勢　A		③	③	③		1
9	月　曜	0		1	0		
10	火曜　A	0	②		②		2
11	千　秋	0	③	1			

	優　　勝	準 優 勝	第 3 位	第 3 位
A　　級	らん A	さつき　A	ティアラ	クローバー
B　　級	クローバー	さつき	今伊勢　B	今伊勢　A